Instrucciones de montaje y de uso

storeline

- Mesillas de noche t100 con mesita auxiliar flexible s100

Estimando cliente:

Al optar por este producto de la marca Hermann Bock GmbH, está adquiriendo un producto moderno y duradero y con una excelente funcionalidad y seguridad.
Con el fin de evitar posibles fallos de funcionamiento y riesgos para las personas, usuarios y terceros, le rogamos que lea atentamente estas instrucciones y que siga las indicaciones e información que aparecen en ellas.

Klaus Bock

Índice

1 Prólogo e información general 4
1.1 Uso previsto....4
1.2 Garantía....4
1.3 Nota sobre el mercado....4
1.4 Placa de características de la mesita auxiliar 5
2 Descripción general del funcionamiento 6
3 Diseño y manejo 7
3.1 Datos técnicos storeline s100....7
3.1 Vídeos....8
3.2 Diseño y montaje de la storeline s100 en t10X 9
3.3 Manejo 11
3.4 Desmontaje 14
3.5 Condiciones de transporte, almacenamiento y funcionamiento 14
3.6 Instrucciones de funcionamiento....15
3.7 Eliminación 15
4 Limpieza, cuidado y desinfección 16
4.1 Limpieza y cuidado 16
4.2 Desinfección 17

1 Prólogo e información general

1.1 Uso previsto

- Las mesillas de noche y las mesitas auxiliares están concebidas para depositar y facilitar la ingesta de alimentos, y representan una ayuda para el trabajo del personal encargado de los cuidados.
- Las mesillas de noche y las mesitas auxiliares pueden colocarse y moverse independientemente de la cama articulada.
- La posibilidad de regular la altura del tablero permite utilizarlas sobre la superficie de reposo de la cama articulada.
- La propia persona que está recibiendo los cuidados puede utilizar las mesillas de noche y las mesitas auxiliares, siempre y cuando se le explique cómo hacerlo.
- En principio, las mesillas de noche y las mesitas auxiliares pueden reutilizarse varias veces; no obstante, el requisito para hacerlo es observar las indicaciones de mantenimiento y limpieza.

Estas instrucciones de uso contienen advertencias de seguridad. Todas aquellas personas que trabajen con el producto deben conocer el contenido de estas instrucciones. Un manejo indebido puede conllevar riesgos.

1.2 Garantía

Si tiene preguntas acerca de la garantía, consulte a su persona de contacto para que le asesore. Cualquier garantía quedará anulada si no se utilizan piezas de repuesto originales de Bock o si personal no autorizado realiza reparaciones o modificaciones en las mesillas de noche y las mesitas auxiliares u otros componentes.

Si a pesar de manejar el producto correctamente se produjera algún daño, póngase en contacto con el fabricante o su distribuidor.

1.3 Nota sobre el mercado

Este producto no cuenta con la autorización para su uso en el mercado norteamericano, en particular en los Estados Unidos de América (EE. UU.). El fabricante prohíbe la difusión y el uso del producto en estos mercados, aun cuando se lleve a cabo a través de terceros.

1.4 Placa de características de la mesita auxiliar

Este producto está identificado con una placa de características individual.

Placa de características individual

(1) Designación del modelo
(2) Fecha de fabricación: año - mes - día
(3) Número de serie: número de pedido - número correlativo
(4) Símbolos
(5) Fabricante

Explicación de los símbolos:

CE	Marcado de conformidad
	En la Unión Europea, este producto debe llevarse a punto de recogida selectiva. El producto no debe desecharse junto con los residuos domésticos.
	Utilizar únicamente en salas secas
	Observe las instrucciones de uso
	Dirección del fabricante

2 Descripción general del funcionamiento

Diseño constructivo y funcionamiento

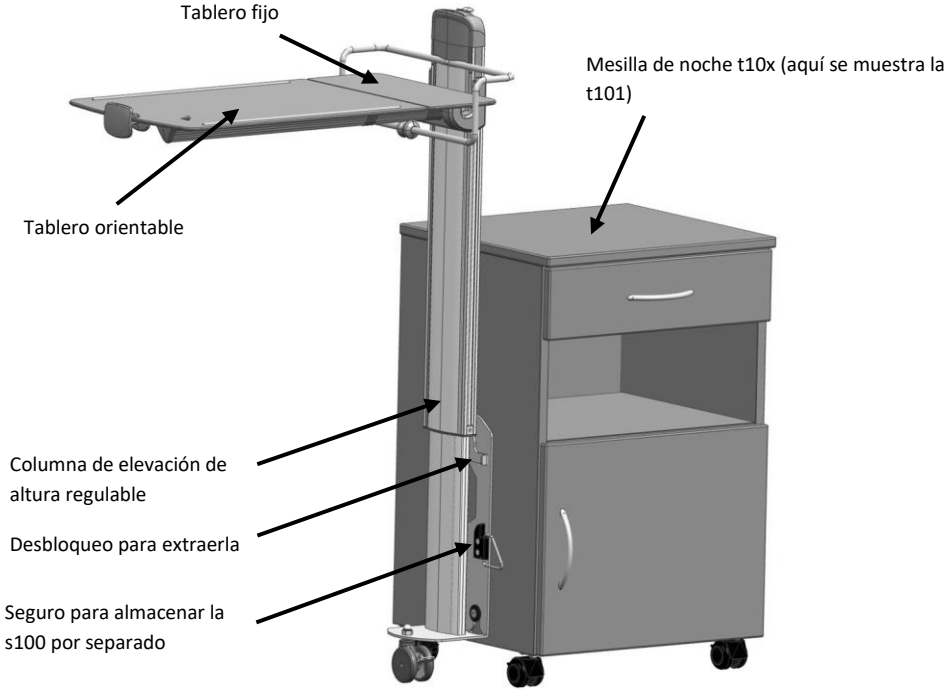

3 Diseño y manejo

3.1 Datos técnicos storeline s100

Datos técnicos	storeline s100	storeline s100 con t10X
Dimensiones: Anchura/altura total	**Extendida:** 800 mm / 1190 **Replegada:** 170 mm / 870 mm	**Extendida:** 1305 mm / 1190 **Replegada:** 675 mm / 870 mm
Altura del tablero:	725 mm a 1050 mm	725 mm a 1050 mm
Tablero, orientable:	550 × 380	550 × 380
Tablero, fijo:	160 × 380	160 × 380
Orientación del tablero:	Máx. 45°	Máx. 45°
Carga máx. del tablero (centro detabletas):	Hasta 20 kg	Hasta 20 kg
Juego de ruedas:	1 rueda doble (frenada) Ø 65 mm	1 rueda doble (frenada) Ø 65 mm 4 ruedas dobles (2 frenadas) Ø 50 mm
Altura del bastidor inferior:	80 mm	70 mm
Peso total:	11,80 kg	11,80 kg + 37,75 kg

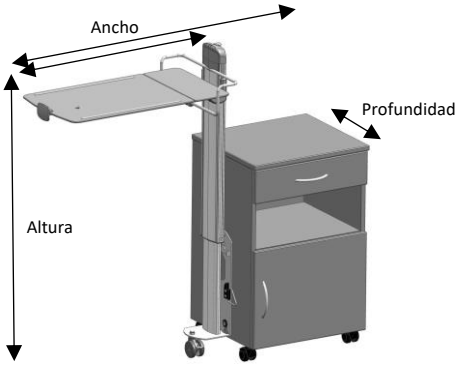

Todas las piezas y datos están sujetos a una mejora constante y, por lo tanto, pueden diferir de los datos especificados. Los datos técnicos de las variantes pueden diferir.

3.1 Vídeos

- Uso de la storeline s100

3.2 Diseño y montaje de la storeline s100 en t10X

Coloque la mesilla tal como se indica en la imagen de la derecha.	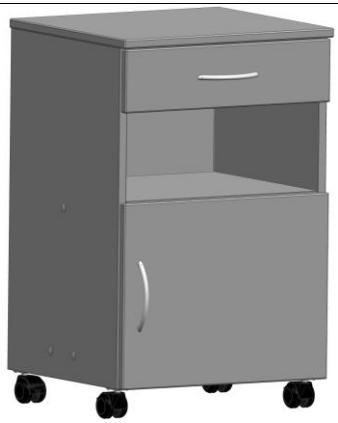
Retire los tapones en el lado en el que desee instalar la mesita auxiliar.	
A continuación saque las conexiones de la bolsa de los anclajes que se suministra con la storeline s100 y atorníllelas a la mesilla (3 unidades por cada lado).	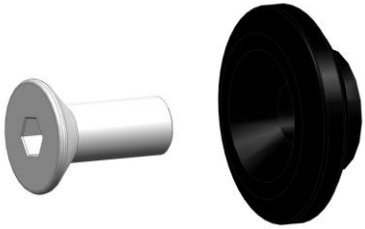

Una vez montada correctamente la conexión, puede enganchar la mesita auxiliar como se representa en la imagen de la derecha. El cierre se efectúa automáticamente. Es importante que el tablero asiente bien en las tres conexiones.	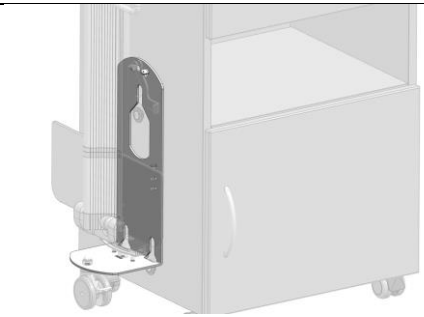
El cierre tiene que sujetarse alrededor de la conexión, tal como se muestra en la imagen. **¡Atención!** De lo contrario, la mesita auxiliar puede desprenderse de la mesilla de noche.	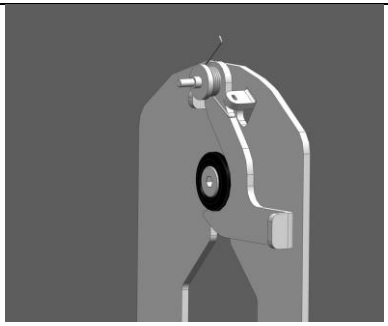
Si la mesita auxiliar está acoplada correctamente, accione la palanca para liberar el resorte de gas y presione la mesita hacia abajo hasta el tope.	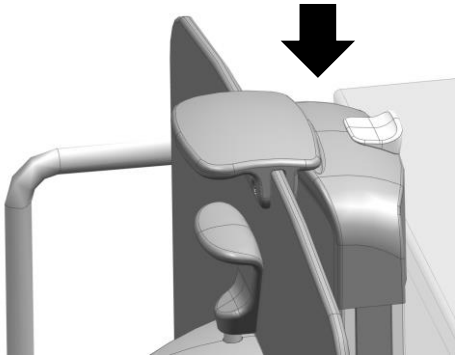

A continuación gire hacia un lado el estribo de alambre lateral del seguro de posicionamiento.	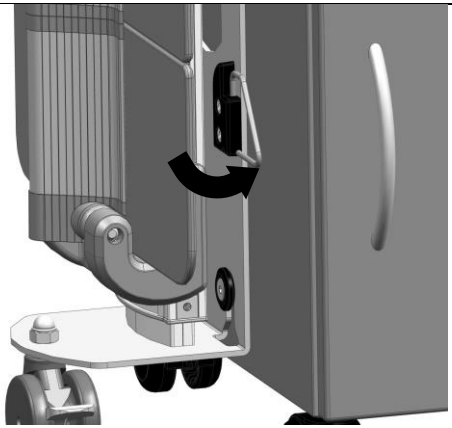
Si se han seguido todos los pasos, puede utilizarse la mesilla de noche con mesita auxiliar.	

3.3 Manejo

Cuando la mesita auxiliar está replegada, puede extraerla agarrándola por el asa del extremo superior del tablero. La altura máxima está limitada por un tope.	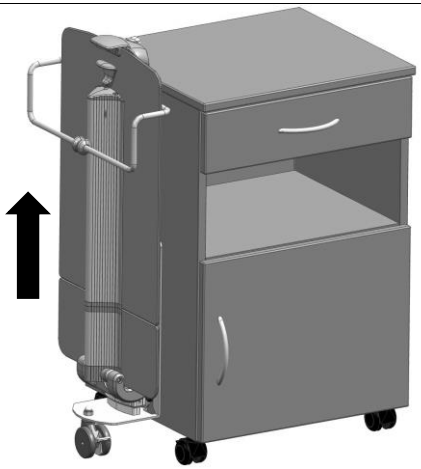

En la imagen se muestra la mesita auxiliar en su posición más alta.	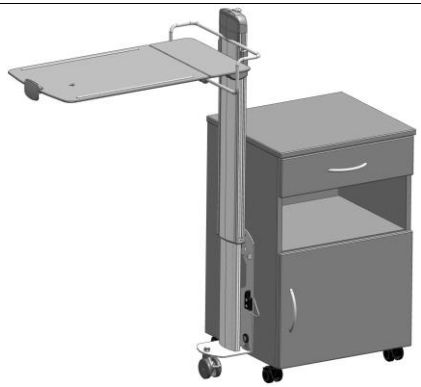
Para bajar la mesita auxiliar, presione la palanca que se muestra en la imagen de la derecha. Con la otra mano puede presionarla hacia abajo.	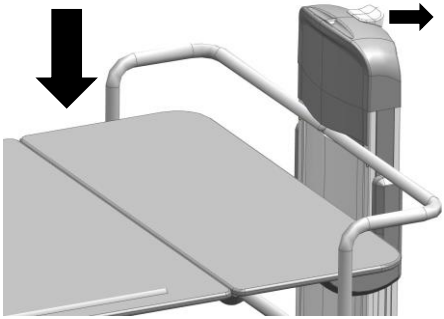
Si se desea orientar el tablero de la mesita, debe tirarse del asa indicada. A continuación bloquéela en la posición que desee. **¡Atención!** Antes de orientar el tablero, asegúrese de que no haya ningún objeto en la parte orientable.	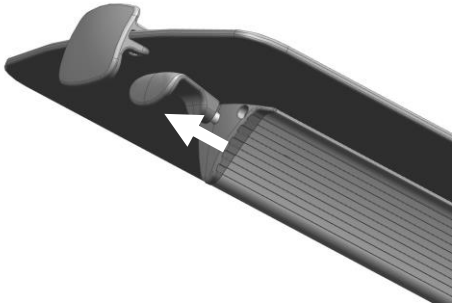

Ahora el tablero está orientado como se muestra en la imagen. También es posible hacerlo en la otra dirección.	

Advertencia de peligro de Bock

Lea estas instrucciones de uso completas a fin de evitar daños por un manejo incorrecto.

Limpie y desinfecte el producto antes de utilizarlo por primera vez y antes de cada reutilización.

La carga máxima del tablero de la mesita es de 10 kg.

¡No se apoye en ella!

Las ruedas tienen que estar siempre frenadas.

El paciente solo puede utilizar las mesillas de noche y las mesitas auxiliares si se le ha explicado cómo hacerlo.
Compruebe que el gancho de bloqueo rodea el punto de conexión superior.

Si el tablero de la mesita se vuelve a poner en posición horizontal, compruebe que no haya dedos u otros objetos entre el tablero móvil y el fijo.

3.4 Desmontaje

Si va a extraerse la mesita auxiliar, primero debe plegarse como se muestra en la imagen de la derecha.	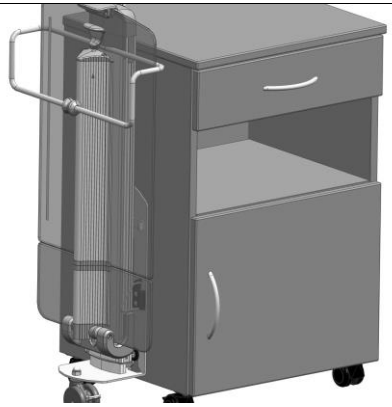
A continuación, coloque el estribo de alambre para el transporte de forma que bloquee la mesita y pueda transportarse con seguridad. **¡Importante!** El alambre debe encontrarse en la cavidad prevista a tal fin.	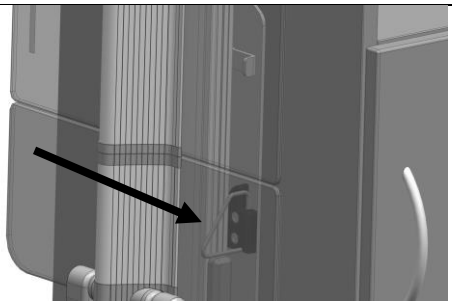
Una vez que la mesita auxiliar está asegurada, el gancho de bloqueo puede moverse hacia un lado con una mano. Con la otra mano se tira de la mesita hacia arriba para sacarla de las conexiones. Ahora la mesita auxiliar y la mesilla de noche están separadas.	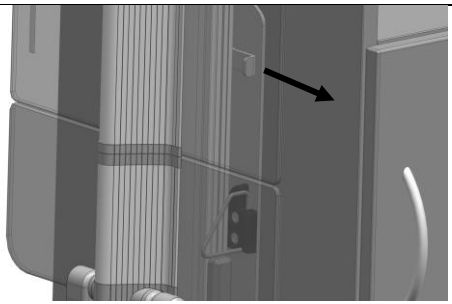

3.5 Condiciones de transporte, almacenamiento y funcionamiento

	Transporte y almacenamiento	Funcionamiento
Temperatura	0 °C a +40 °C	10 °C a +40 °C
Humedad relativa del aire	20 % al 80 %	20 % al 70 %
Presión atmosférica	800 hPa a 1060 hPA	

3.6 Instrucciones de funcionamiento

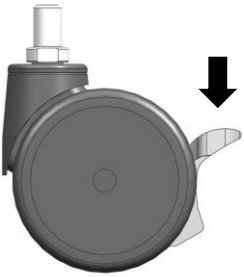

Para fijar la mesilla de noche en una ubicación, es preciso bloquear los frenos de las ruedas. Para hacerlo, baje con el pie la palanca de estacionamiento.

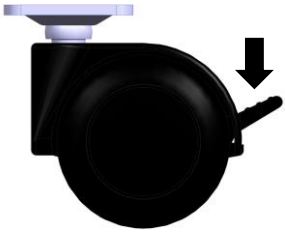

3.7 Eliminación

Los diferentes componentes de plástico, metal y madera son reciclables y pueden llevarse a un punto de reciclaje de acuerdo con las disposiciones legales vigentes.

4 Limpieza, cuidado y desinfección

4.1 Limpieza y cuidado

Si se tienen en cuenta las siguientes instrucciones de mantenimiento, la usabilidad y el estado estético de su producto Bock se mantendrán durante mucho tiempo.

Los tableros de las mesillas de noche y las mesitas auxiliarse están hechas de aglomerado decorativo revestido. Según el modelo, se utiliza un revestimiento de resina de melamina o un revestimiento de HPL (laminado de alta presión) con una protección de cantos adicional de plástico (ABS). Los tableros de mesa revestidos son poco exigentes y no requieren cuidados especiales gracias a su superficie resistente e higiénicamente sellada. Por lo general desde el punto de vista de la higiene basta con una limpieza rutinaria cuando la esté utilizando el mismo paciente. Solo es necesario desinfectar las mesillas de noche y las mesitas auxiliares cuando se aprecie una contaminación visible con material (potencialmente) infeccioso o para prepararlas para utilizarlas con otro paciente.

Con vistas a mantener la usabilidad a largo plazo de las mesillas de noche y las mesitas auxiliares, observe las siguientes instrucciones para el cuidado y la limpieza:

- Las mesillas de noche y las mesitas auxiliares no son aptas para la limpieza y la desinfección a máquina; solo deben limpiarse y desinfectarse a mano.
- La suciedad ligera puede eliminarse con un paño suave, limpio y, si es necesario, ligeramente humedecido.
- La suciedad más intensa puede limpiarse con agua tibia con jabón/detergente o con un producto de limpieza convencional.
- Los restos persistentes (p. ej., aceite, cera…) pueden retirarse en la mayoría de los casos con disolventes orgánicos (p. ej., acetona).
- Por lo general, solo deben utilizarse utensilios de limpieza como paños, esponjas y cepillos limpios y suaves.
- Los abrillantadores para muebles y los productos de limpieza que contienen grasa o cera pueden modificar la estructura de la superficie y no deben utilizarse.
- No se deben utilizar productos de limpieza que contengan ácidos fuertes, sales muy ácidas o componentes abrasivos o blanqueadores, ya que pueden dañar el material.

- La humedad (agua estancada, esponja húmeda) produce desperfectos en las mesillas de noche y las mesitas auxiliares, especialmente en las juntas, y debe evitarse a toda costa.

- Las altas temperaturas pueden dañar el tablero; por consiguiente, utilice siempre un salvamanteles o posavasos debajo de ollas y tazas calientes.

- Cortar sobre el laminado puede causar rayones y debe evitarse.

Para el cuidado y la limpieza de otros productos y materiales, observe las indicaciones generales del fabricante. En las instrucciones de montaje y de uso de las camas articuladas Hermann Bock encontrará más información relacionada con el cuidado y la limpieza.

4.2 Desinfección

Desinfecte el producto Bock aplicando un desinfectante y frotando. Para ello, aplique el procedimiento verificado y reconocido del Instituto Robert Koch (RKI). A fin de conservar la resistencia del material de los elementos de plástico, la desinfección solo debe realizarse con productos suaves y no agresivos. Los ácidos concentrados, los hidrocarburos aromáticos y clorados, los productos con alto contenido en alcohol, los éteres, los ésteres y las cetonas resultan agresivos para el material y, por lo tanto, no deben utilizarse. Encontrará una lista con los productos y métodos de desinfección testados y reconocidos por el Instituto Robert Koch en Internet, en www.rki.de.

Hemos testado y autorizado los siguientes productos desinfectantes:

Fabricante	Nombre	Concentración
Ecolab	Incidin Plus	Solución al 0,5 %
Bode Chemie	Bacillol AF	Solución al 0,5 %
Schülke	Terralin Protect	Solución al 0,5 %

Hermann Bock GmbH
Nickelstr. 12
D-33415 Verl (Alemania)

Teléfono: +49 (0) 52 46 92 05 - 0
Fax: +49 (0) 52 46 92 05 - 25
Internet: www.bock.net
Correo electrónico: info@bock.net

Nuestros DISTRIBUIDORES
Al igual que nosotros, nuestros socios comerciales apuestan por la calidad, la innovación y los estándares por encima de la media que están reconocidos en el ámbito internacional. En este sentido, depositamos en nuestros socios la misma confianza que usted deposita en nosotros.
Tenga en cuenta que nuestro personal autorizado y nuestros distribuidores son los únicos que pueden encargarse de impartir sesiones de formación, suministrar de piezas de repuesto, realizar reparaciones o inspecciones y ofrecer cualquier otro tipo de servicio. De lo contrario, todas las reclamaciones de garantía quedarán anuladas.

© Marca registrada
890.02137 Última actualización: 08-2023
Rev. 01